製造元 H.U.TEC

自動整準 コンパクト グリーンレーザー墨出し器

SG－CO3

取扱説明書 保証書付

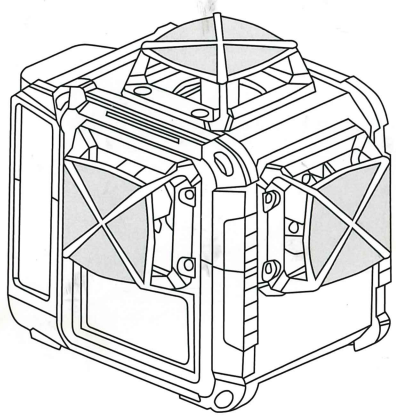

このたびは、弊社レーザー墨出し器をお買い上げいただきまして誠にありがとうございました。

お求めの製品を正しくご使用していただくため、お使いになる前に必ず、この取扱い説明書をよくお読みください。

基本機能

このレーザーライン墨出し器は

■ 1 本の水平ライン 360°

水平ライン **H**

■ 2 本の垂直ライン 360°

垂直ライン **V1**

垂直ライン **V2**

で構成されております。

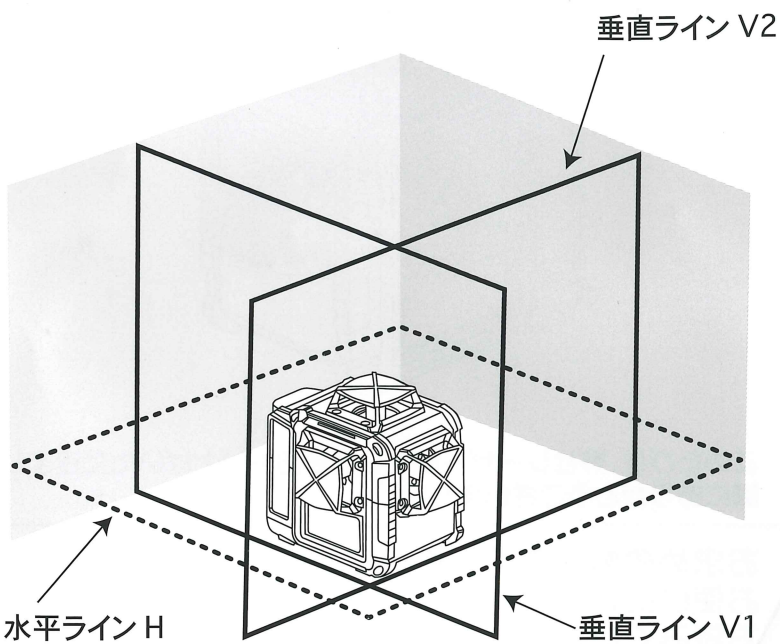

仕様機能

精　　度：±1mm/7m
自動補正範囲：±4°
光　　源：可視光半導体レーザー (515nm×3 個)
レーザー出力：1mW 以下 (クラス 2)
動 作 温 度：−10℃〜+40℃
電　　源：DC5V(リチウムイオン電池)
連続使用時間：最大約 9 時間
サ　イ　ズ：130×90×106mm
重　　量：0.75kg
使 用 範 囲：屋内の作業半径は約 10 メートル
受光器使用の場合：作業半径は約 25 メートルです。
(作業環境により多少異なります)

本機は波長515nmの半導体レーザーを使用しております。
この墨出し機は電子整準技術を採用しており、整準範囲が広く精度も高く、安心して作業ができます。
本機は、2本の垂直ライン360°と1本の水平ライン360°で構成され、鉛直点は2本の垂直ラインの交差点となります。

セット内容 (各 1)

● レーザー墨出し器 ● AC アダプター
● リチウムイオン電池 ● リモコン
● ミニ三脚ベース ● レーザーゴーグル


ミニ三脚ベース

ON / OFF 電源ボタン

電源ボタンを押して本体の電源を入れると

制動ランプが**点滅**します。

整準すると制動ランプが**点灯**します。

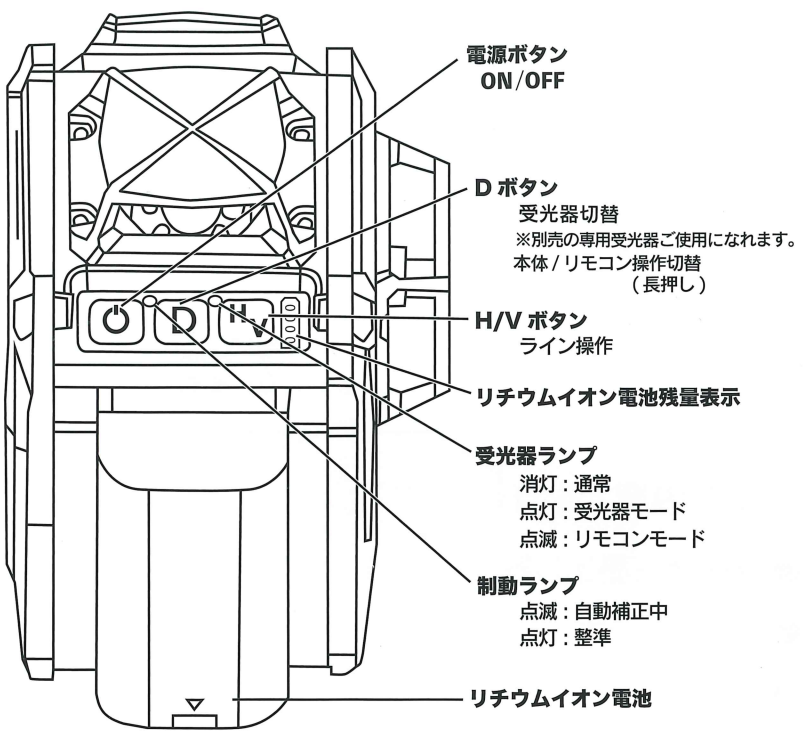

ライン操作 H/V ボタン

1 回押す度に投射されるラインが以下のように切り替わります。
※最後に投射したラインを記憶する機能があります。
次に使用するときに記憶したラインから投射します。

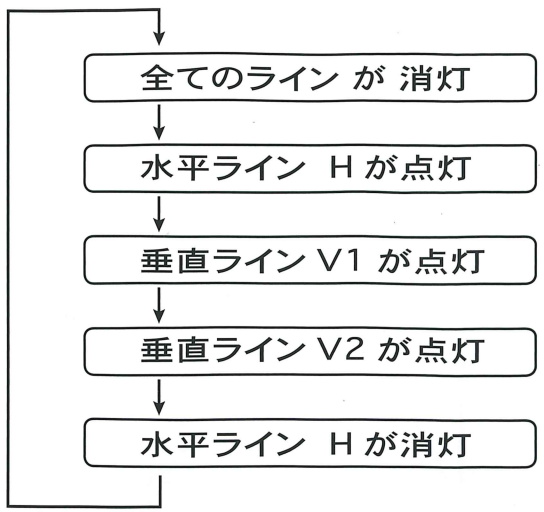

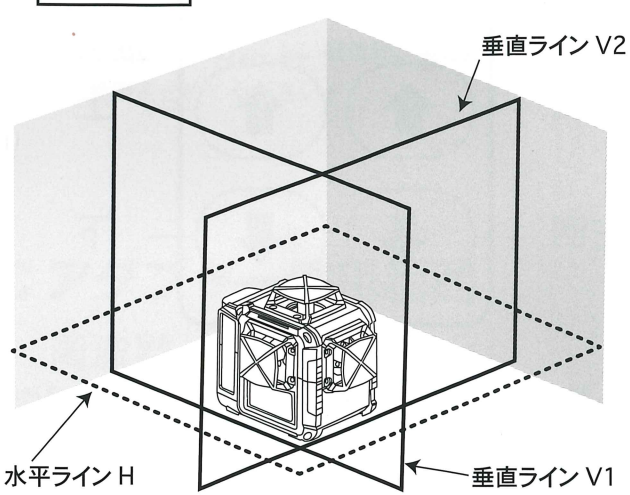

リモコン操作　Dボタン　D

D ボタンを長押し **受光器ランプが点滅** リモコン操作開始。

本　体

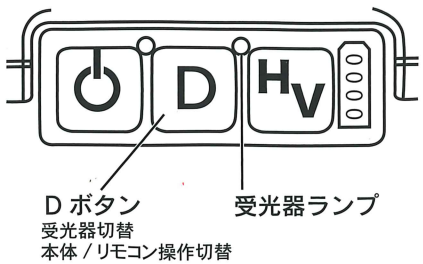

リモコン

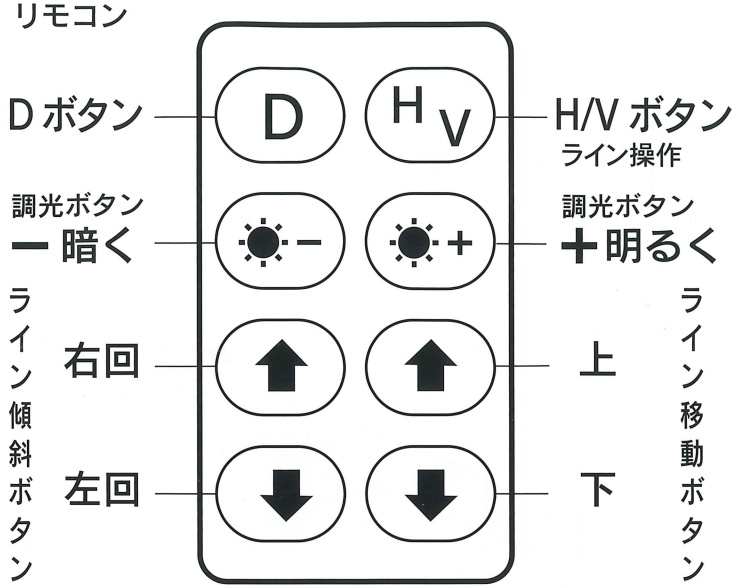

D ボタンを長押し **受光器ランプが消灯** リモコン操作 OFF

リモコン用乾電池は市販のアルカリ乾電池 12V 23A をご使用ください。

本機付属の専用リチウムイオン電池と AC アダプターについて

① リチウムイオン電池は **約4時間で充電完了** です。

② リチウムイオン電池の充電中は赤色ランプが点灯し、
完全に **充電されると青色** に変わります。

③ リチウムイオン電池は
使用しない時でも
月に一度充電してください。

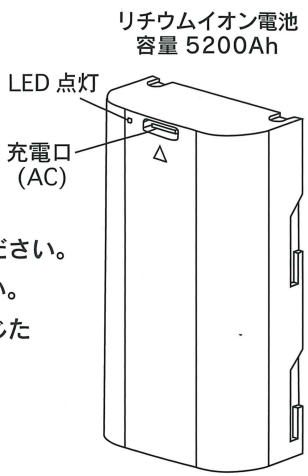

付属のリチウムイオン電池以外使用しないでください。
付属の AC アダプター以外使用しないでください。
熱くなる、煙が出る、こげたにおい等異常が生じた
時は直ぐにご使用を止めてください。

AC アダプター使用範囲

周波数　50-60HZ
電　圧　100-240V

< 本製品の取扱上のお願い >

本機はレーザー光を用いた墨出し器です。墨出し以外の使用は行わないでください。ご使用の前に取扱説明書をよく読み、取扱説明書に従ってご使用ください。本機は精密機器ですので、輸送やご使用にあたっては振動や衝撃を与えないでください。

⚠ 危険「本機はレーザー光を投射します」

本機は波長 515nm の半導体レーザーを使用しています。
< レーザー出力 :1mW 以下 (クラス 2)>

1. レーザー投射口を覗いたり、レーザー光を直視したり、人にレーザー光を当てないでください。失明や視力障害の原因になります。直視しなくても、ガラスや白い壁面など反射率の高い物はレーザー光が反射するのでご注意ください。

2. ご使用中に本機が熱くなったり、煙が出る、こげた臭いなど異常が生じた場合は、直ちに使用をおやめください。

3. 引火、爆発の恐れがある場所では使用しないでください。プロパンガスやガソリン等引火物の傍で使用すると爆発や火災の原因になる恐れがあります。

4. 本機、並びにリチウムイオン電池を分解や改造をしないでください。
火災、感電、火傷の原因になります。(ショートさせたり、火に入れたり、加熱したりしないでください。)

⚠ 警告　ご使用前

1. 本機をご使用になる前に必ず精度の点検を行ってください。
精度に狂いがある場合は使用しないでください。

2. 本機は精密機械です。落下や転倒など、大きな衝撃を与えないでください。輸送中の振動や衝撃、落下や転倒などによってレーザーラインの精度が狂う場合があります。

3. 付属のリチウムイオン電池、専用 AC アダプター以外使用しないでください。付属のリチウムイオン電池、専用 AC アダプター以外のご使用は重大な事故の原因になります。

⚠ 警告　ご使用中

1. 電源を ON にしたまま本機や作業場から離れないでください。
また作業中には作業者以外の方が作業場に入らないようにしてください。

2. 転倒などを避けるため、安定させた状態でご使用ください。
三脚を使用する場合は、本機を三脚にしっかりと固定し、三脚を安定させてご使用ください。

3. 三脚に取り付けたまま移動したり、持ち運ばないでください。
転倒したり、ぶつけたりしてケガの原因になるほか、機器の故障などの原因になります。

4. 作業中雷が鳴り出したら感電の原因になることがあるので、ご使用をやめ、本機に触れないようにしてください。

5. 作業中本機を使用しないとき、また本機を持ち運ぶ時には必ず電源スイッチを OFF にしてリチウムイオン電池は本体から取り外してください。
誤って電源スイッチが ON になりレーザー光が投射される場合があります。

⚠ 警告　ご使用後、お手入れ・保管

1. 本機を使用しない時は必ず電源スイッチを OFF にして、本体からリチウムイオン電池を取り外してください。リチウムイオン電池の液漏れ、機器の故障や火災の原因になることがあります。

2. 自動車内や直射日光が当たるなど高温になる場所に保管・放置しないでください。部品に悪影響を与え機器の故障や火災の原因になることがあります。

3. 子供の手が届くところに保管しないでください。

4. 本機を地面に置いて使用した場合などは土やほこりを取り除いてキャリングバッグに収納してください。

5. 本機をキャリングバッグに収納する時は、本体が濡れていないかご確認ください。使用時も含めてバッテリーボックス内部や接点に水やホコリがつかないようにご注意ください。

6. リチウムイオン電池を長期保管する際はテープなどで接点部を絶縁してください。

7. リチウムイオン電池を廃棄する時は、お住まいの自治体ルールに従ってください。

保証規定

1. この保証は製品を新品で購入された場合に限り有効です。
   中古販売やリサイクル品は対象外です。

2. 本製品が取扱説明書に従う正常な使用状態において故障した場合は、ご購入日より1年間無償修理いたします。

3. 保証期間内に故障して修理を受けられる場合は製品と保証書をご用意いただき、お買い求めの販売店にご依頼ください。

4. 保証期間内でも次の場合は有償になります。

A. 誤用、乱用、取扱い不注意による損傷及び故障の場合。

B. 火災、地震、水害、落雷、その他天変地変による故障の場合。

C. 不適当な修理や改造による損傷及び故障の場合。

D. 保証書のご提示がない場合、また記入もれ、
内容の書き換えられた場合。

E. 前記以外で弊社の責に帰することのできない原因により生じた損傷及び故障の場合。

5. 本製品に関する保証は前記の範囲に限ります。
   本製品に関連して生じた付属的損害(お客様および第三者の結果的損害、逸失利益など)の補償には応じかねます。

6. 保証書は再発行いたしません。
   また本製品の保証は日本国内においてのみ有効です。

保証書

保証規定をよくお読み頂きご購入時に必要事項をご記入の上、大切に保管してください。

品番		SG-CO3
保証期間		ご購入日より1年間
ご記入欄	お客様	お名前 （フリガナ） 様
		ご住所 〒 -
		TEL : ( )
	販売店様	販売店様名
		ご住所 〒 -
		TEL : ( )
		販売日 年 月 日