日本製

# スリムフック

## ワイドな間口とスリムな本体

紹介動画

小径アイボルトにも対応!!
M6から取付け可能!

半切りドラム缶にかけやすい!!

好評につき
1.5tタイプ
新登場

作業工具と物流機器
オーエッチ工業株式会社

# SLIM HOOK
# スリムフック

## 特　長

### 半切りドラム缶にかけやすい
### ワイドな間口

1,500kg･レバー付の場合

| 使用荷重 | 間口寸法 | |
|---|---|---|
| | レバー付 | レバー無 |
| 500kg | 25mm | 27mm |
| 1,000kg | 30mm | 33mm |
| 1,500kg | 37mm | 40mm |

### 小径アイボルトにもかけられる
### スリムな本体

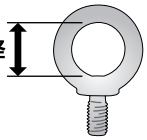


| 500kgタイプ | |
|---|---|
| リングの内径 | 対応アイボルト |
| φ16mm～ | M6～M24 |

| 1,000kgタイプ | |
|---|---|
| リングの内径 | 対応アイボルト |
| φ20mm～ | M8～M30 |

| 1,500kgタイプ | |
|---|---|
| リングの内径 | 対応アイボルト |
| φ24mm～ | M10～M42 |

※アイボルトの種類･メーカーによっては通らない場合があります。

## スリムフック

- ワイヤーロープとの接合により、いろいろな使い方ができます。
- 鍛造品 熱処理済
- 材質：S53C
- 安全係数：5

安全レバー付

安全レバー無

### 安全レバー付

| 品　番 | 使用荷重 (kg) | 寸法(mm) A | B | φC | φD | E | φF | G | H | 自　重 (g) | 梱包数量 (個) | JANコード 4963360 | 標準価格 (円) |
|---|---|---|---|---|---|---|---|---|---|---|---|---|---|
| WS−05S | 500 | 75 | 117 | 20 | 10 | 92 | 15.5 | 22 | 25 | 260 | 20 | 858611 | 1,260 |
| WS−10S | 1,000 | 90 | 138 | 24 | 11 | 107 | 19.5 | 22 | 30 | 450 | 20 | 858628 | 1,470 |
| WS−15S | 1,500 | 104 | 162 | 27 | 12 | 128 | 23.0 | 25 | 37 | 720 | 10 | 858635 | 2,310 |

### 安全レバー無

| 品　番 | 使用荷重 (kg) | 寸法(mm) A | B | φC | φD | E | φF | φG | H | 自　重 (g) | 梱包数量 (個) | JANコード 4963360 | 標準価格 (円) |
|---|---|---|---|---|---|---|---|---|---|---|---|---|---|
| WS−05 | 500 | 75 | 117 | 20 | 10 | 92 | 15.5 | 15.5 | 27 | 240 | 20 | 858512 | 840 |
| WS−10 | 1,000 | 90 | 138 | 24 | 11 | 107 | 19.5 | 19.5 | 33 | 430 | 20 | 858529 | 1,050 |
| WS−15 | 1,500 | 104 | 162 | 27 | 12 | 128 | 23.0 | 25.0 | 40 | 700 | 10 | 858536 | 1,890 |

### 補修用安全レバー

| 品　番 | 適　用 | JANコード 4963360 | 標準価格 (円) |
|---|---|---|---|
| AL−1 | WS−05S | 827181 | 525 |
| AL−2 | WS−10S | 827198 | 525 |
| AL−3 | WS−15S | 827204 | 525 |

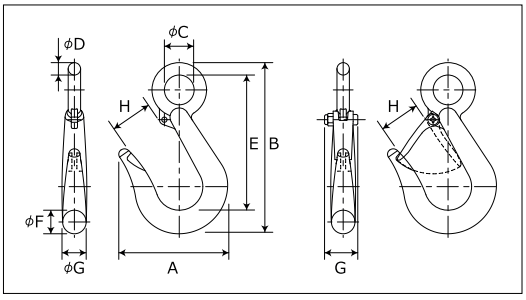


### ⚠注　意

･表示荷重を超えて使用しないでください。
･取付けは確実に行ってください。
･変形や摩耗が激しい場合は使用しないでください。

カタログの掲載価格には、消費税は含まれておりません。

作業工具と物流機器
オーエッチ工業株式会社
http://www.ohnet.co.jp/
〒578-0921　東大阪市水走4丁目9番3号
TEL(072)963-2221(代)　FAX(072)963-2226